FICHA TECNICA

No. de Parte:	MU	Descripción:	SOPORTE FIJABARRAS	FECHA:	

HECHO EN MEXICO

Normas de calidad

1.- Acabado: **ASTM-653 G60**
2.- Aplicación: **Para fijación y montaje en perfil Unicanal y estructuras atornilladas**
3.- Material: **AISI 1018(Laminado en frio)**

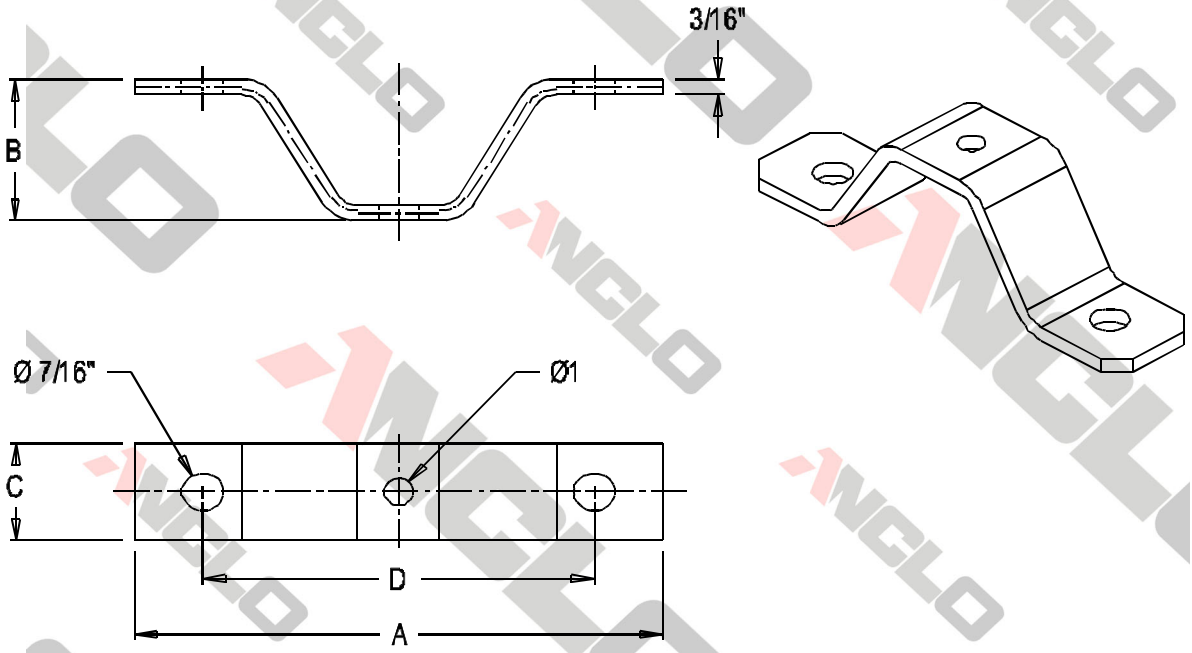

CLAVE	DIMENSIONES									
	Ø1		A		B		C		D	
	Pulg.	mm	Pulg.	mm	Pulg.	mm	Pulg.	mm	Pulg.	mm
MU14	1/4	6	5 21/32	144	1.654	42	1 1/8	29	4 3/16	106
MU38	3/8	10	5 21/32	144	1.654	42	1 1/8	29	4 3/16	106
MU12	1/2	13	5 21/32	144	1.654	42	1 1/8	29	4 3/16	106

AVISO: Las caracteristicas dadas de este producto dependen de la instalacion y una serie de condiciones que se encuentran fuera de nuestro control, por lo tanto, los valores aquí recomendados se consideran solo una guia.

Queda expresamente prohibida toda reproducción, duplicación, copia, transmisión, distribución, difusión, tratamiento o manipulación de los contenidos de esta FICHA TECNICA, en todo o en parte, para propósitos públicos o comerciales sin permiso previo y por escrito de OTHEC MEXICANA, S.A. DE C.V.